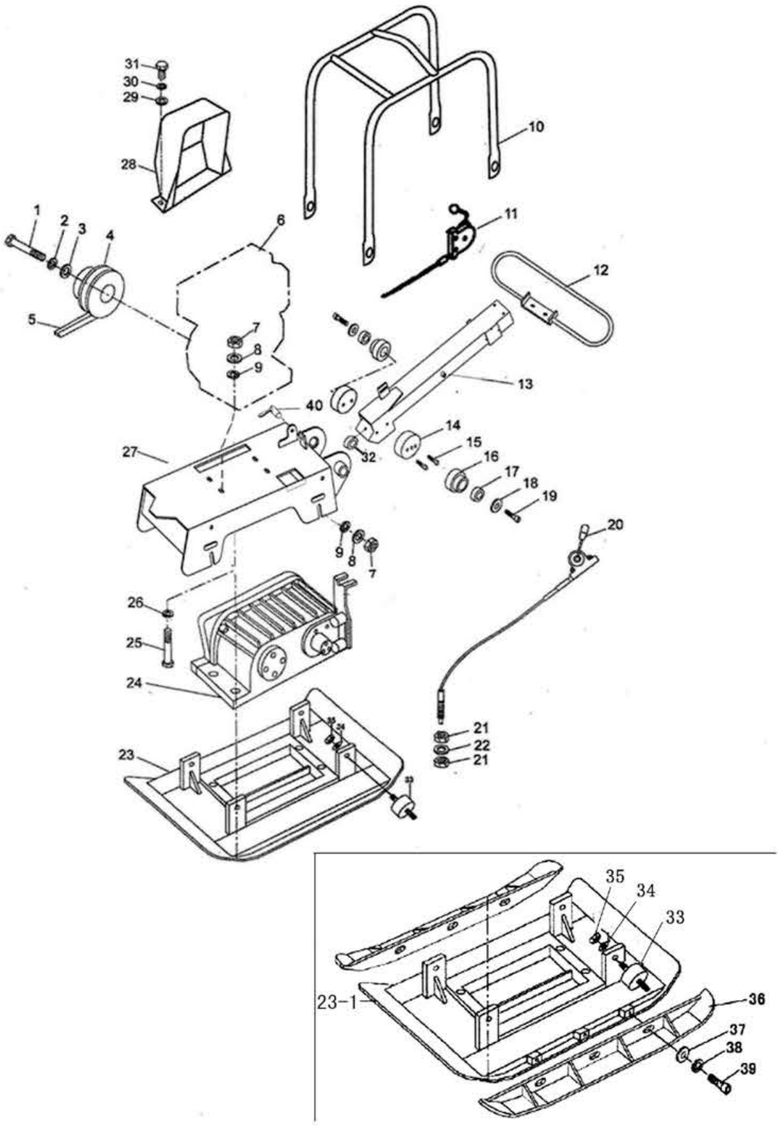
31
30
29
28
10
1
2
3
4
6
11
12
5
7
8
9
13
40
14
15
16
17
18
19
27
32
9
8
7
20
26
25
24
21
22
21
23
33
35
34
33
23-1
36
37
38
39

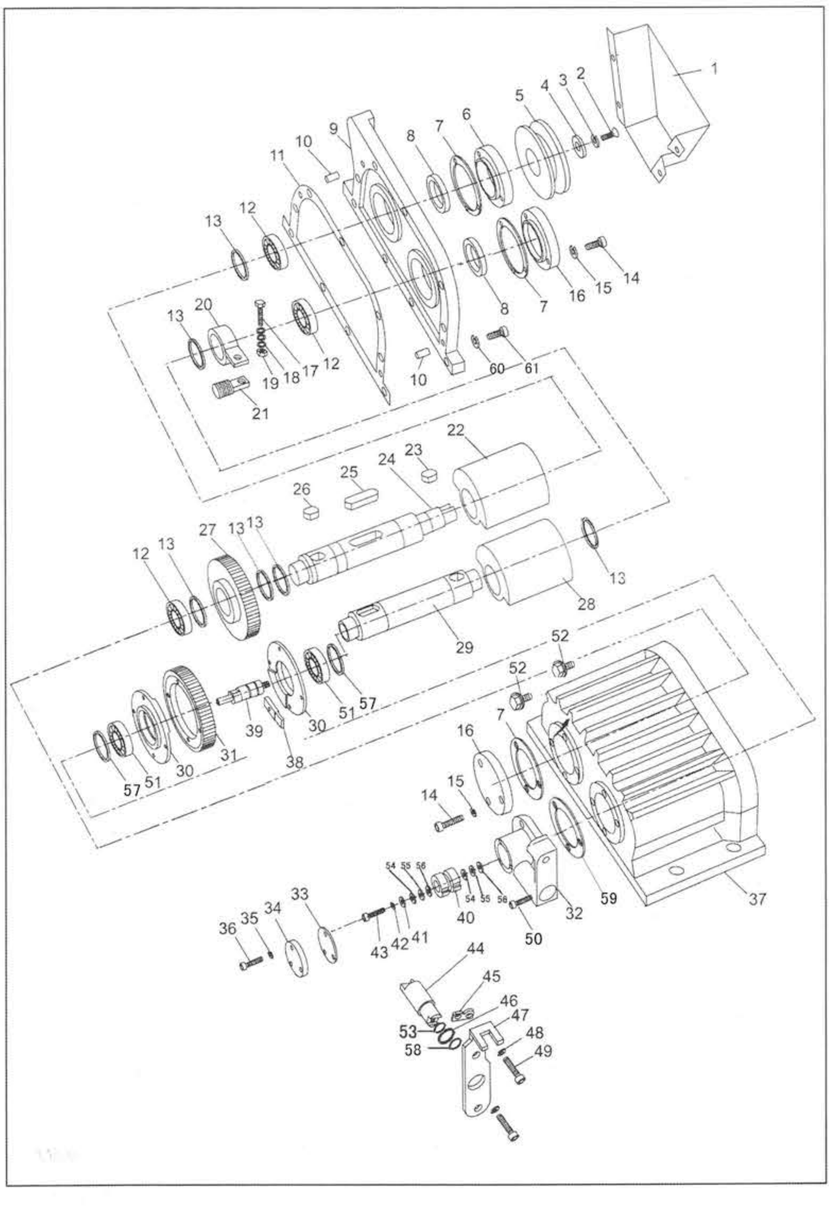
1
5
4
3
2
6
7
8
9
10
11
12
13
14
15
16
7
8
60
61
10
13
20
19
18
17
12
21
22
23
24
25
26
27
13
13
12
13
28
29
52
52
7
16
15
14
57
51
30
31
39
38
30
51
57
54 55 56
54 55 56
40
32
59
37
50
36
35
34
33
43
42
41
44
45
46
47
53
58
48
49